AF-V 63

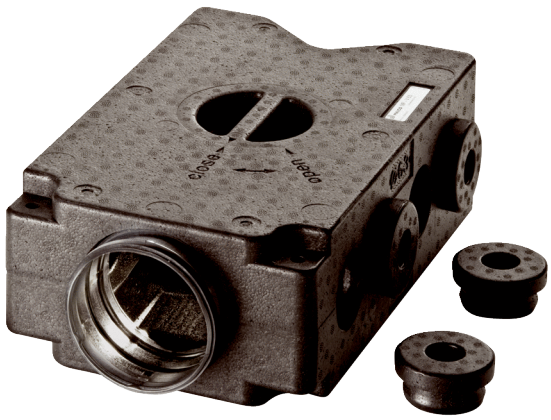

Artikelnummer	0045.0586

Kurzinformation

Luftverteiler für AEREX-o-Flex System 63. 8 Anschlüsse für Flexrohr AF-F 63.

Technische Daten

Material	EPP, PVC-frei
Anschluss Flexrohr	8
Anschlussdurchmesser Wickelfalzrohr	125 mm
Nennweite	63 mm
Breite	435 mm
Höhe	150 mm
Tiefe	270 mm
Breite mit Verpackung	470 mm
Höhe mit Verpackung	150 mm
Tiefe mit Verpackung	270 mm
Verpackungseinheit	1 Stück
Sortiment	26
GTIN (EAN)	4045314455869

AF-V 63

Maßzeichnung [mm]

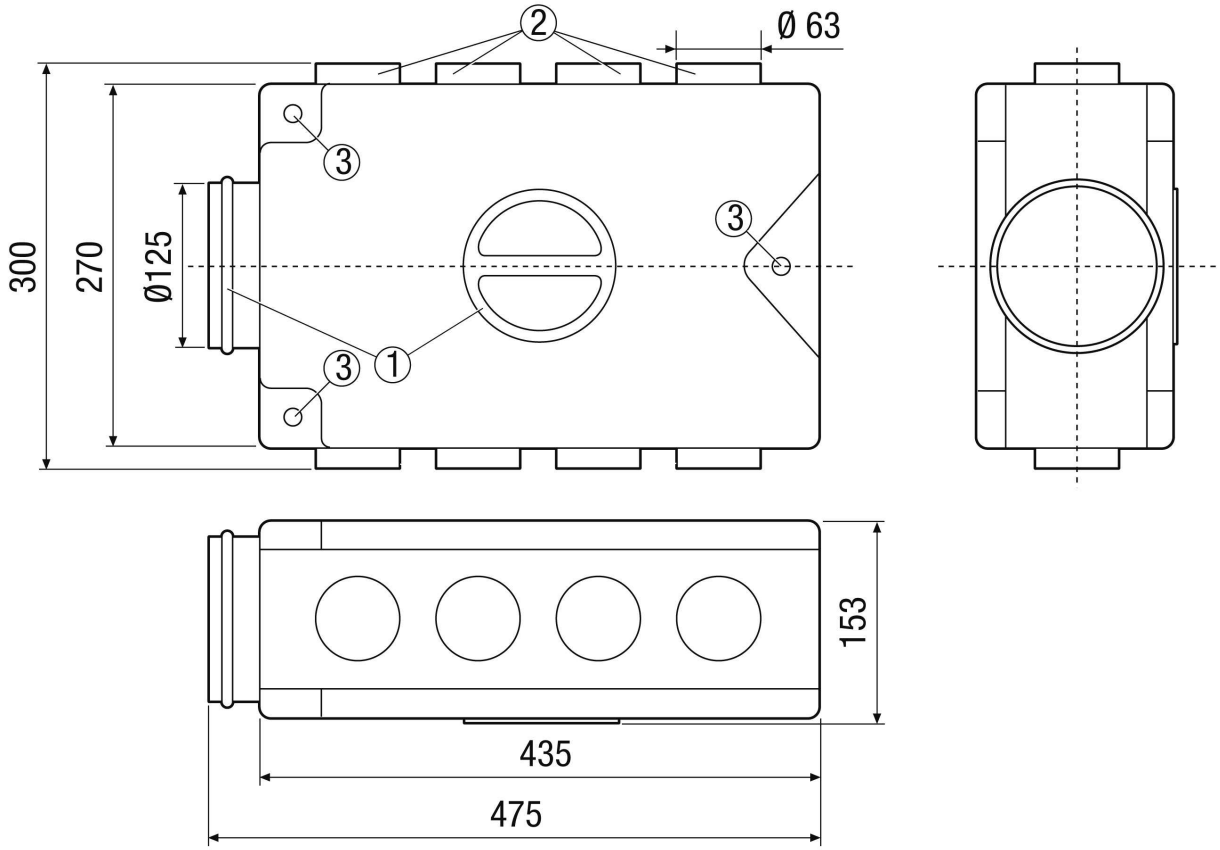

① Anschluss Lüftungsgerät oder Revisionsöffnung
② Anschlüsse Flexrohre MF-F
③ Befestigungslöcher für Gewindestangen