ERH-12-1

Kurzinformation

Elektro-Lufterhitzer für lüftungstechnische Anlagen. DN 125. Max. 1200 W. Betrieb nur in Verbindung mit Luftstromwächter LW9 und Schütz US 16 T.

Artikelnummer	0043.0523

Technische Daten

Bemessungsspannung	230 V
Material	Stahlblech, verzinkt
Nennweite	125 mm
Gesamte Heizleistung	1.200 W
Verpackungseinheit	1 Stück
Sortiment	18
GTIN (EAN)	4045314435236

Kennlinie Druckverluste

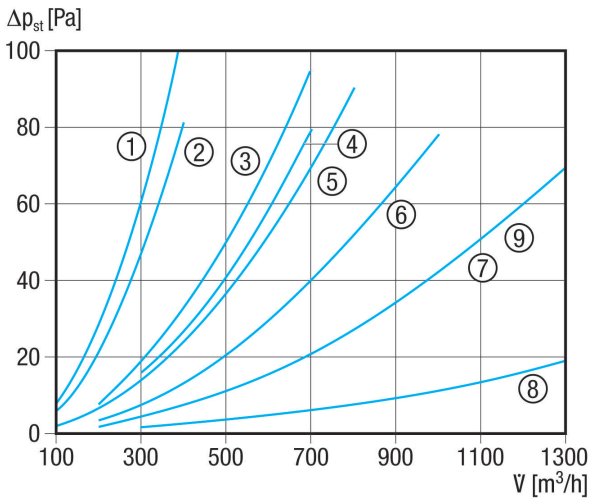

① DRH 16-5
② ERH 12-1
③ ERH 16-2
④ ERH 10-04
⑤ DRH 20-5
⑥ DRH 25-6
⑦ ERH 20-2
⑧ DRH 25-2
⑨ DRH 31-6

ERH-12-1

Kennlinie Temperaturerhöhung

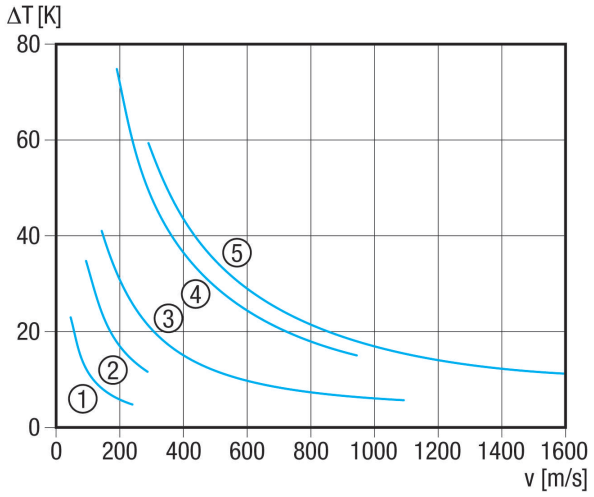

① ERH 10-04
② ERH 12-1
③ ERH 16-2, ERH 20-2, ERH 25-2
④ DRH 16-5, DRH 20-5
⑤ DRH 25-6, DRH 31-6
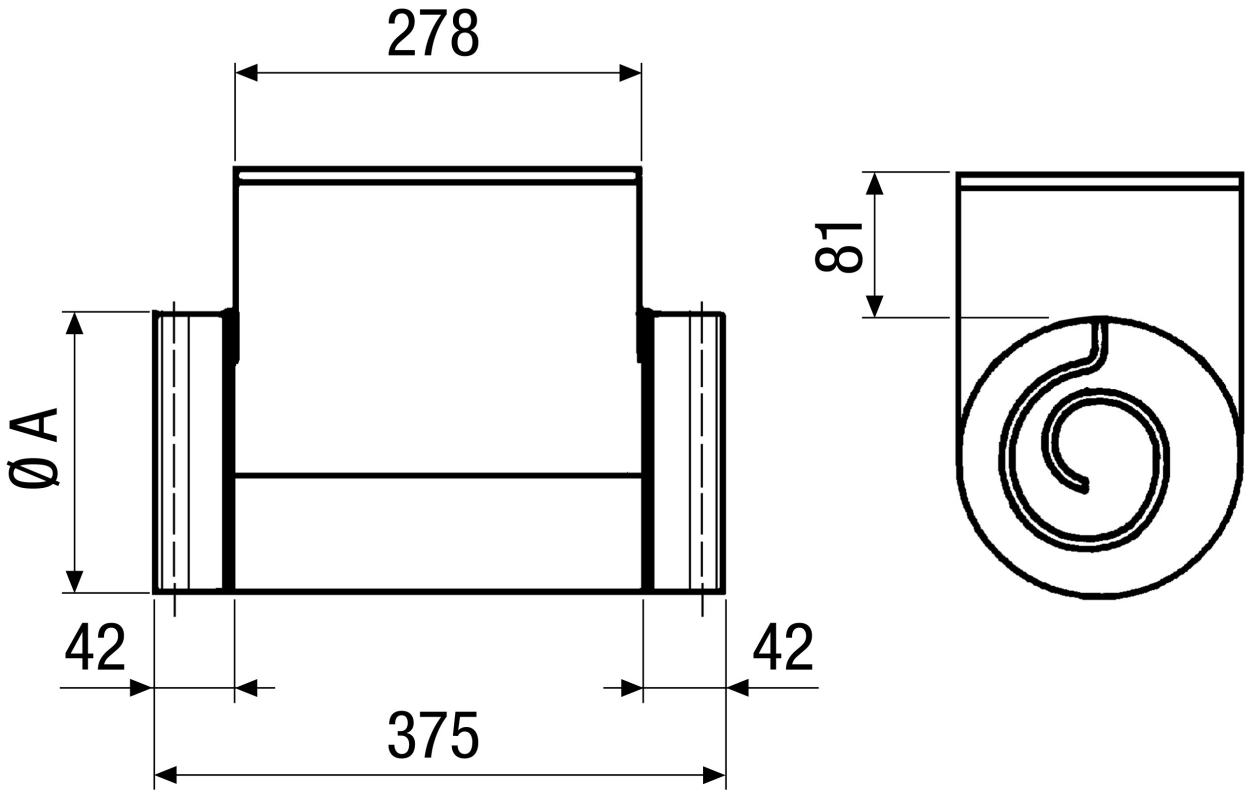
Maßzeichnung [mm]