NHKR-MV4555-H-CCW2 22NC

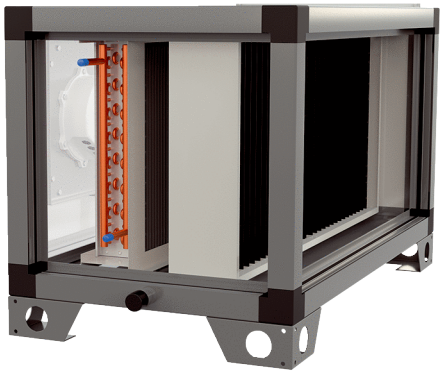

Artikelnummer	0043.2638

Kurzinformation

Wasserbasiertes Nachheiz- und Kühlregister zur Montage im horizontalen Zuluftkanal. Passend zum AEREX RLT-Gerät mit gleicher Bauartbezeichnung.

Technische Daten

Ausführung	für horizontale Gerätereihe
Medium	Wasser / 16 bar / 110 °C
Medium	Wasser
Max. Betriebsdruck	16 bar
Temperatur Medium max.	110 °C
Material Wärmeübertrager	Aluminium
Change Over Sensor	Ja, mit optionalem Change-Over Sensor
Registercode	M 25x22 3/8 C S 44T 4R 590A 3P 22NC
Einbauort	Zuluftkanal / innen / außen
Material	Stahlblech, verzinkt
Farbe	weiß ähnlich RAL 7047
Medium	Wasser
Material Wärmeübertrager	Aluminium
Change Over Sensor	Ja, mit optionalem Change-Over Sensor
Registercode	M 25x22 3/8 C S 44T 4R 590A 3P 22NC
Verpackungseinheit	1 Stück
Sortiment	41
GTIN (EAN)	4045314988695

NHKR-MV4555-H-CCW2 22NC
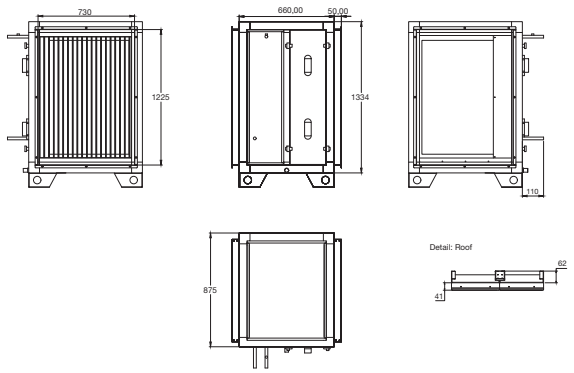
Maßzeichnung [mm]