# geniovent.x 600 F L-E-SO-K

## Kurzinformation

Dezentrales RLT Gerät mit sehr hoher Wärmerückgewinnung. Mit Enthalpie-Wärmetauscher, Außen- und Fortluftanschlüsse links, kanalgeführt, Ausblas oben ohne beschichtete Paneelen (3x2), CO2-Sensor im Gerät integriert. Mit App zur mobilen Geräte-Ansteuerung.

| | |
|---|---|
| Artikelnummer | 0041.0254 |

## Technische Daten

| | |
|---|---|
| Fördervolumen | 150 m³/h / 560 m³/h |
| SFP-Wert | 0,21 |
| Spannungsart | Wechselstrom |
| Bemessungsspannung | 230 V |
| Netzfrequenz | 50 Hz |
| Nennleistung | 83 W |
| Stand-By-Leistungsaufnahme | < 1 W |
| $I_{Max}$ | 14 A |
| Schutzart | IP 40 |
| Material | Stahlblech, verzinkt |
| Material Wärmetauscher | Kunststoff |
| Material Innenverkleidung | Melaminharzschaumstoff mit Vlies |
| Farbe | reinweiß, ähnlich RAL 9010 |
| Gewicht | 200 kg |
| Filterklasse | ISO ePM1 55% (F7) / ISO ePM10 60% (M5) |
| Anschlussdurchmesser | 250 mm |
| Breite | 2.100 mm |
| Höhe | 482 mm |
| Tiefe | 800 mm |
| Wärmebereitstellungsgrad | 80,5 % |
| Wärmetauscherbauart | Enthalpie |
| Feuchterückgewinnung bei Enthalpie-Wärmetauscher nach DIN EN 13141-7 (A2) | 69 % |
| Bypass | ja |
| Vorheizregister | optional |
| Nachheizregister | optional |
| Enthalpie-Wärmetauscher | ja |
| Frostschutzschaltung | ja |
| Filterüberwachung | zeitgesteuert |

# geniovent.x 600 F L-E-SO-K

| | |
|---|---|
| $CO_2$-Regelung (optional) | integriert |
| Rauchgasschalter | optional |
| Luftqualitätsregelung (optional) | VOC-Sensor für geniovent.x |
| Außenluftklappen, autom. schließend | integriert |
| Anwesenheitssensor | Bewegungssensor PIR optional |
| KNX-Anbindung (optional) | K-SM |
| MODBUS-Schnittstelle | integriert |
| BACnet-Schnittstelle | integriert |
| Ethernet-Schnittstelle | integriert |
| Bedienteil im Lieferumfang | RB-ZF4 |
| Bedienteil (optional) | RLS T1 SYS |
| Funkintegration EnOcean (optional) | E-SM |
| Schalldruckpegel | 35 dB(A) (bei 0,7 * Vmax und je 20 Pa Druckverlust AUL und FOL, bei einer Raumdämpfung von ca. 11 dB) |
| Verpackungseinheit | 1 Stück |
| Sortiment | 16 |
| GTIN (EAN) | 4045314412541 |

## Kennlinie

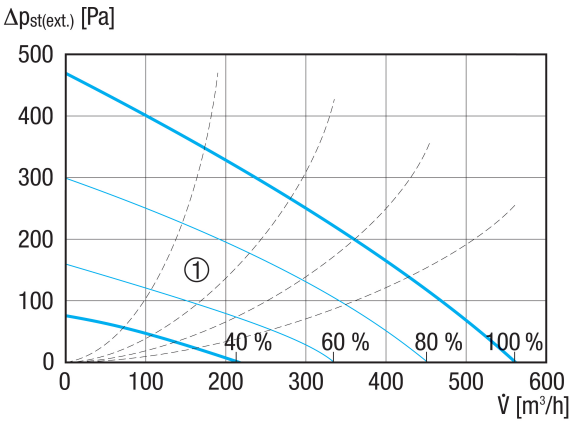


① Auslegungsbereich

# geniovent.x 600 F L-E-SO-K

## Maßzeichnung [mm]

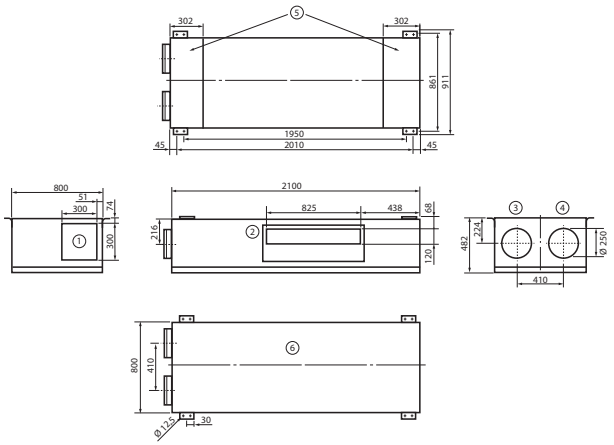


① Abluft
② Zuluft
③ Außenluft
④ Fortluft
⑤ Revisionsbereich
⑥ Draufsicht
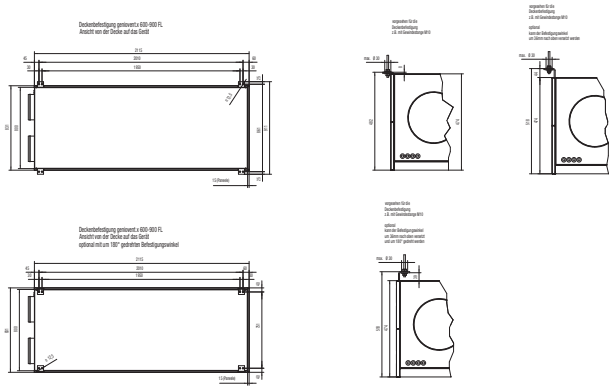
## Maßzeichnung [mm]