# geniovent.x 600 H D-E-K3

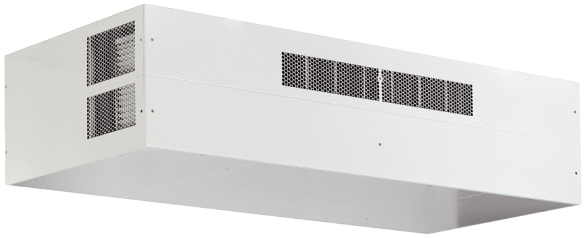

## Kurzinformation

Dezentrales RLT Gerät mit sehr hoher Wärmerückgewinnung. Mit Enthalpie-Wärmetauscher, Außen- und Fortluftanschlüsse nach oben, Zu- und Abluft über Kanal, nicht verkleidet. CO2-Sensor im Gerät integriert.

## Einsatzbeispiele

Klassenzimmer, Kindertagesstätte, Büro, Arztpraxis, Laden

| | |
|---|---|
| Artikelnummer | 0095.0409 |

## Technische Daten

| | |
|---|---|
| Ausführung | D=Außen- und Fortluftanschlüsse nach oben zur Decke |
| Fördervolumen | 200 m³/h / 540 m³/h |
| SFP-Wert | 0,21 |
| Spannungsart | Wechselstrom |
| Bemessungsspannung | 230 V |
| Netzfrequenz | 50 Hz |
| Nennleistung | 84 W |
| Stand-By-Leistungsaufnahme | 10 W |
| $I_{Max}$ | 14 A |
| Schutzart | IP 40 |
| Material | Stahlblech, verzinkt |
| Material Wärmetauscher | Kunststoff |
| Material Innenverkleidung | PUR-Schaumstoff mit geschlossenzelliger Oberfläche |
| Farbe | reinweiß, ähnlich RAL 9010 |
| Gewicht | 200 kg |
| Filterklasse | F7 / M5 |
| Anschlussdurchmesser | 250 mm |
| Breite | 1.579 mm |
| Höhe | 473 mm |
| Tiefe | 869 mm |
| Fördermitteltemperatur bei $I_{Max}$ | -15 °C bis 60 °C |
| Umgebungstemperatur | 10 °C bis 40 °C |
| Max. Wärmebereitstellungsgrad nach DIN EN 13141-7 (A7) | 80,5 % |
| Wärmetauscherbauart | Enthalpie |
| Feuchterückgewinnung bei Enthalpie-Wärmetauscher nach DIN EN 13141-7 (A2) | 66 % |
| Bypass | ja |
| Vorheizregister | optional |
| Enthalpie-Wärmetauscher | ja |

# geniovent.x 600 H D-E-K3

| | |
|---|---|
| Frostschutzschaltung | ja |
| Filterüberwachung | zeitgesteuert |
| $CO_2$-Regelung (optional) | integriert |
| Luftqualitätsregelung (optional) | VOC-Sensor für geniovent.x |
| MODBUS-Schnittstelle | optional |
| Bedienteil im Lieferumfang | nein |
| Bedienteil (optional) | .x-Control 75 |
| Schalldruckpegel | 35 dB(A) |
| Verpackungseinheit | 1 Stück |
| Sortiment | 16 |
| GTIN (EAN) | 4045314954096 |

## Kennlinie

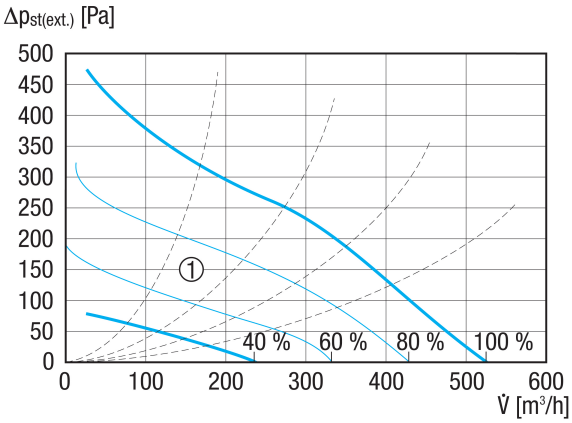


① Auslegungsbereich

## Maßzeichnung [mm]

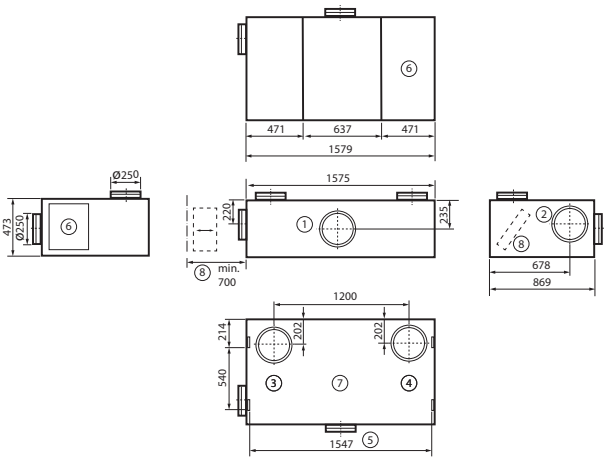


① Zuluft
② Abluft
③ Außenluft
④ Fortluft
⑤ Deckenbefestigung
⑥ Zugang Elektrobereich
⑦ Draufsicht
⑧ Zugang Filterwechsel (min. 700 mm Abstand zur Wand einhalten)
⑨