geniovent.x 600 H W-G-K2

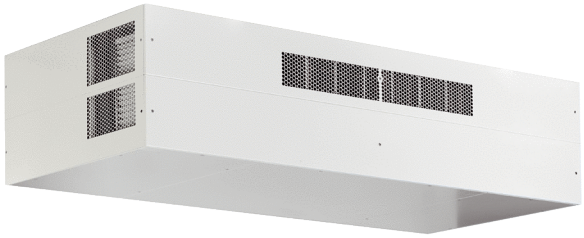

Kurzinformation

Dezentrales RLT Gerät mit sehr hoher Wärmerückgewinnung. Mit Kreuz-Gegenstrom-Wärmetauscher und Vorheizregister, Außen- und Fortluftanschlüsse auf der Rückseite, Abluft über Kanal, Zuluft am Gerät, Zuluftseite und Elektroseite mit Paneele verkleidet. CO2-Sensor im Gerät integriert.

Einsatzbeispiele

Klassenzimmer, Kindertagesstätte, Büro, Arztpraxis, Laden

Artikelnummer	0095.0413

Technische Daten

Ausführung	W=Außen- und Fortluftanschlüsse nach hinten zur Wand
Fördervolumen	200 m³/h / 540 m³/h
SFP-Wert	0,21
Spannungsart	Wechselstrom
Bemessungsspannung	230 V
Netzfrequenz	50 Hz
Nennleistung	84 W
Stand-By-Leistungsaufnahme	10 W
I_{Max}	14 A
Schutzart	IP 40
Material	Stahlblech, verzinkt
Material Wärmetauscher	Kunststoff
Material Innenverkleidung	PUR-Schaumstoff mit geschlossenzelliger Oberfläche
Farbe	reinweiß, ähnlich RAL 9010
Gewicht	200 kg
Filterklasse	F7 / M5
Anschlussdurchmesser	250 mm
Breite	1.577 mm
Höhe	473 mm
Tiefe	880 mm
Fördermitteltemperatur bei I_{Max}	-15 °C bis 60 °C
Umgebungstemperatur	10 °C bis 40 °C
Max. Wärmebereitstellungsgrad nach DIN EN 13141-7 (A7)	91 %
Wärmetauscherbauart	Gegenstrom
Bypass	ja
Vorheizregister	integriert
Enthalpie-Wärmetauscher	nein
Frostschutzschaltung	ja
Filterüberwachung	zeitgesteuert

geniovent.x 600 H W-G-K2

CO_2-Regelung (optional)	integriert
Luftqualitätsregelung (optional)	VOC-Sensor für geniovent.x
MODBUS-Schnittstelle	optional
Bedienteil im Lieferumfang	nein
Bedienteil (optional)	.x-Control 75
Schalldruckpegel	35 dB(A)
Verpackungseinheit	1 Stück
Sortiment	16
GTIN (EAN)	4045314954133

Kennlinie

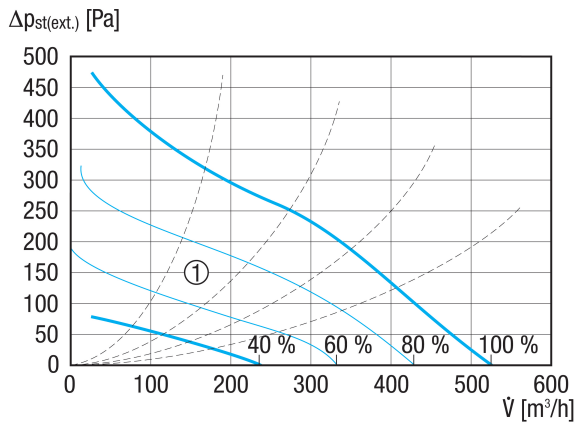

① Auslegungsbereich

Maßzeichnung [mm]

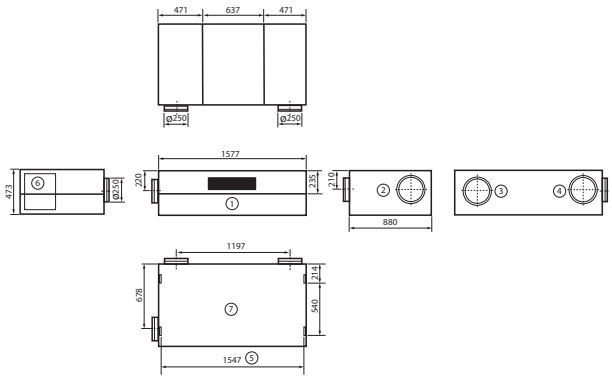

① Zuluft
② Abluft
③ Fortluft
④ Außenluft
⑤ Deckenbefestigung
⑥ Zugang Elektrobereich
⑦ Draufsicht