geniovent.x 900 H W-E-SO

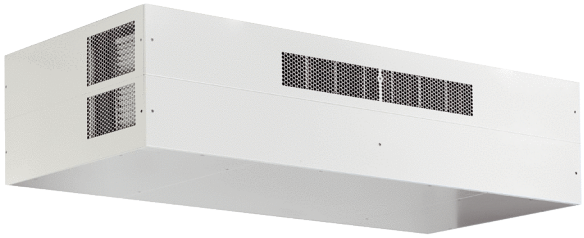

Kurzinformation

Dezentrales RLT Gerät mit sehr hoher Wärmerückgewinnung. Mit Enthalpie-Wärmetauscher, Außen- und Fortluftanschlüsse auf der Rückseite, Ausblasung oben, komplett verkleidet. CO2-Sensor im Gerät integriert.

Einsatzbeispiele

Klassenzimmer, Kindertagesstätte, Büro, Arztpraxis, Laden

Artikelnummer	0095.0466

Technische Daten

Ausführung	W=Außen- und Fortluftanschlüsse nach hinten zur Wand
Fördervolumen	250 m³/h / 870 m³/h
SFP-Wert	0,2
Spannungsart	Wechselstrom
Bemessungsspannung	230 V
Nennleistung	122 W
Stand-By-Leistungsaufnahme	10 W
I_{Max}	15 A
Schutzart	IP 40
Material	Stahlblech, verzinkt
Material Wärmetauscher	Kunststoff
Material Innenverkleidung	PUR-Schaumstoff mit geschlossenzelliger Oberfläche
Farbe	reinweiß, ähnlich RAL 9010
Gewicht	210 kg
Filterklasse	F7 / M5
Anschlussdurchmesser	315 mm
Breite	1.984 mm
Höhe	473 mm
Tiefe	880 mm
Fördermitteltemperatur bei I_{Max}	-15 °C bis 60 °C
Umgebungstemperatur	10 °C bis 40 °C
Max. Wärmebereitstellungsgrad nach DIN EN 13141-7 (A7)	80,2 %
Wärmetauscherbauart	Enthalpie
Feuchterückgewinnung bei Enthalpie-Wärmetauscher nach DIN EN 13141-7 (A2)	66 %
Bypass	ja
Vorheizregister	optional
Enthalpie-Wärmetauscher	ja
Frostschutzschaltung	ja

geniovent.x 900 H W-E-SO

Filterüberwachung	zeitgesteuert
CO_2-Regelung (optional)	integriert
Luftqualitätsregelung (optional)	VOC-Sensor für geniovent.x
MODBUS-Schnittstelle	optional
Bedienteil im Lieferumfang	nein
Bedienteil (optional)	.x-Control 75
Schalldruckpegel	35 dB(A)
Verpackungseinheit	1 Stück
Sortiment	16
GTIN (EAN)	4045314954669

Kennlinie

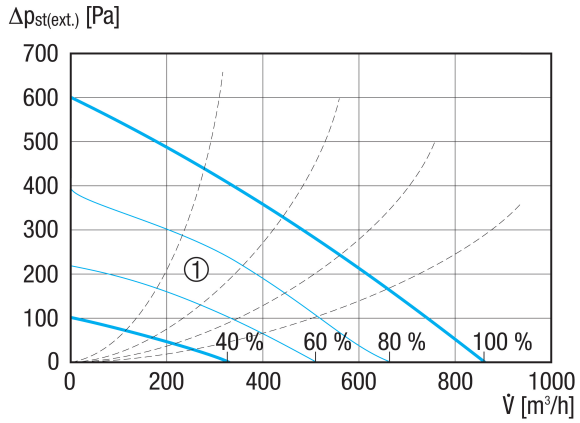

① Auslegungsbereich

Maßzeichnung [mm]

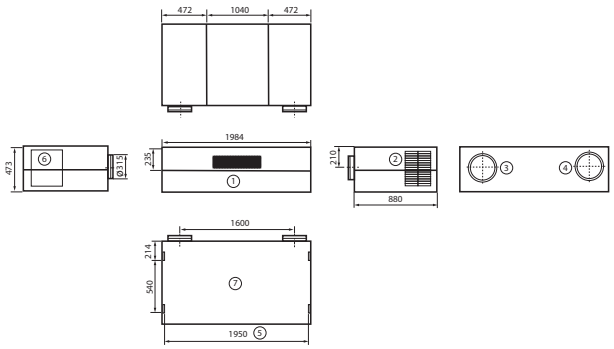

① Zuluft
② Abluft
③ Fortluft
④ Außenluft
⑤ Abstand Deckenbefestigung
⑥ Zugang Elektrobereich
⑦ Draufsicht