SCHALTBILDER
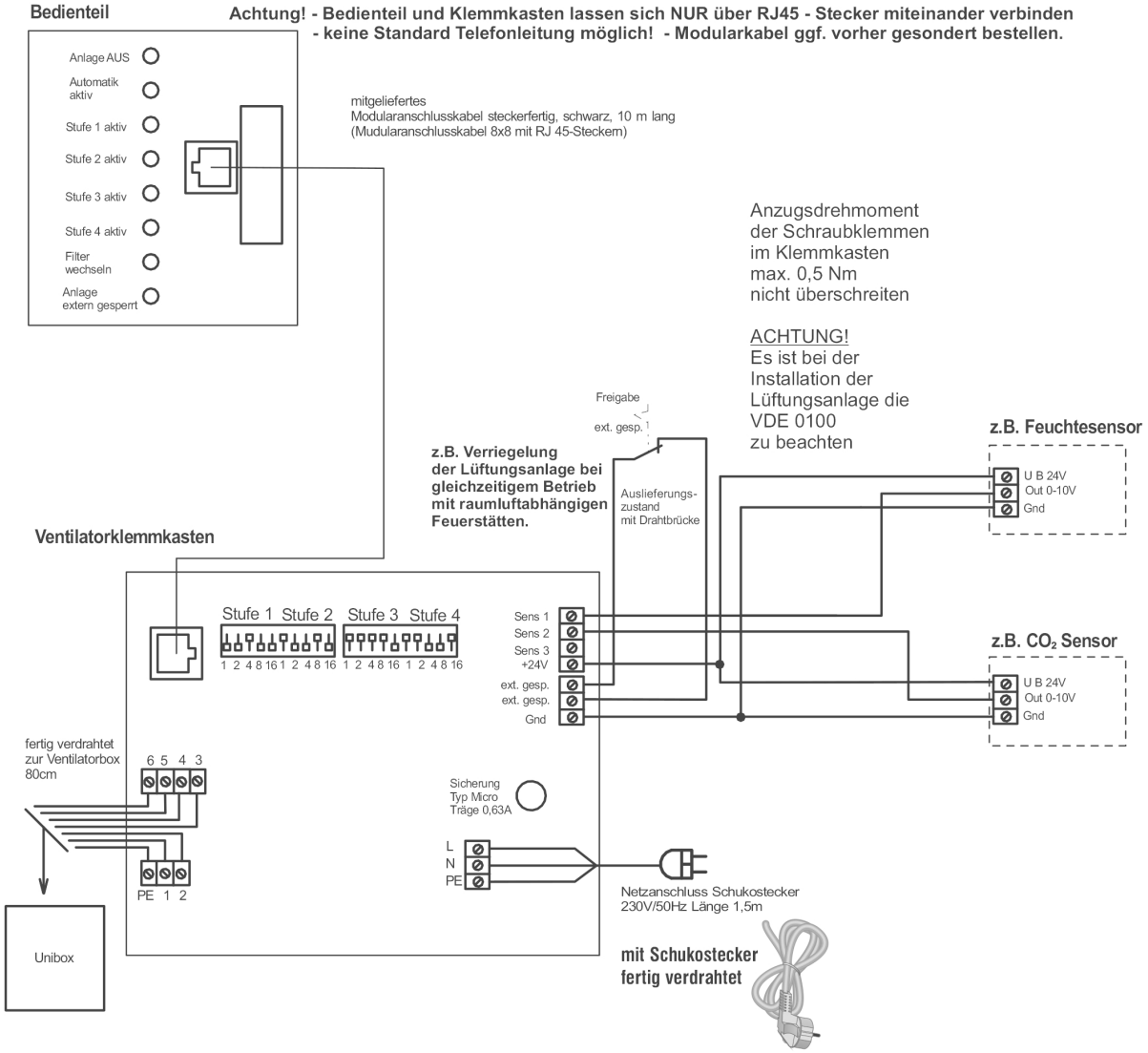
Uni-Box R-300-02